УНИВЕРСАЛЬНЫЙ ЦЕНТРАЛЬНЫЙ ДОВОДЧИК
AL25 - AGAT II, LAZURYT II, SZAFIR

KOMANDOR

ИНСТРУКЦИЯ МОНТАЖА [№ 113]

ПЕРЕЧЕНЬ ЭЛЕМЕНТОВ:

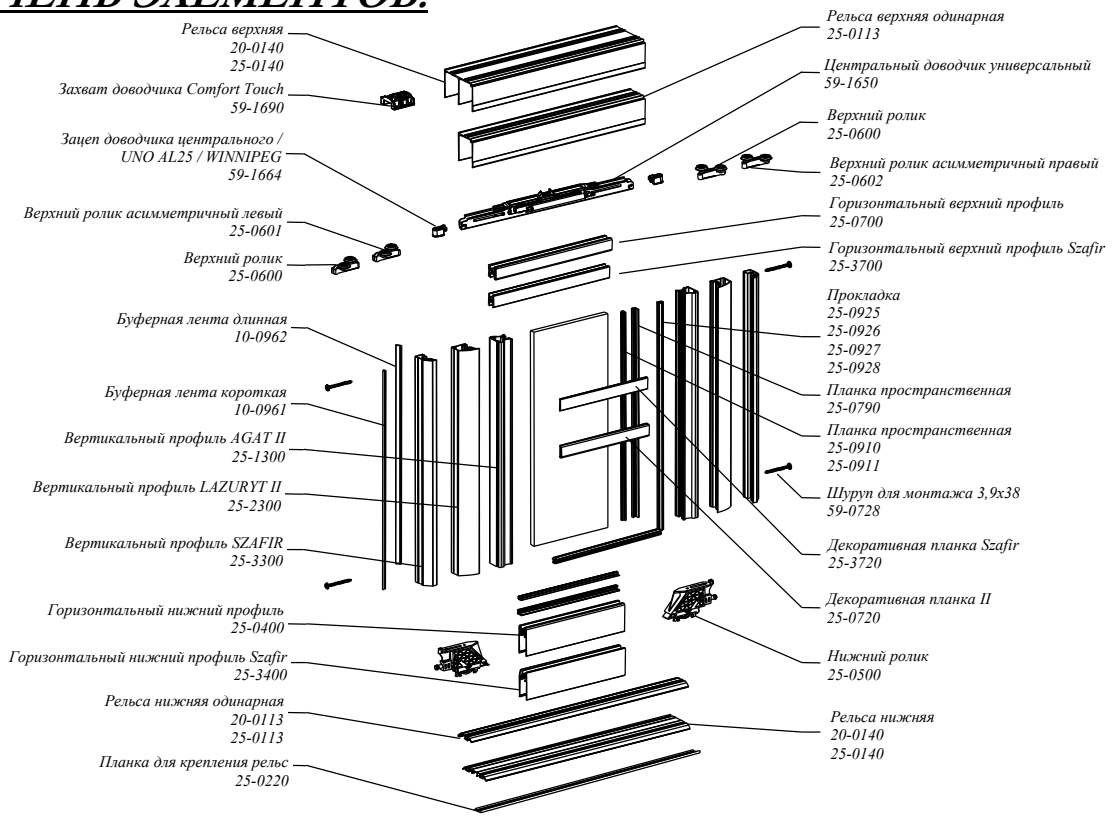

Кол-во дверей ③, ④, ⑤	③ *ширина проема*	④ *ширина проема*	④ *ширина проема*	⑤ *ширина проема*
Размер окованных дверей плита и зеркало [мм]	$w = 2$; $i_d = 3$	$w = 2$; $i_d = 4$	$w = 3$; $i_d = 4$	$w = 4$; $i_d = 5$
	$DDO = WO - 51$	$SDO = \frac{SO + (R_i * w)}{i_d}$		
	$R_{AGAT\ II} = 29$; $R_{LAZURYT\ II} = 35$; $R_{SZAFIR} = 20$			

SYSTEM	Длина плиты DP [мм]	Ширина плиты SP [мм]	Длина стекла или зеркала DL [мм]	Ширина стекла/зеркала SL [мм]	Длина вертикальн. профиля [мм]	Длина горизонт. профиля [мм]
AGAT II	DDO - 57	SDO - 40	DDO – 60 DDO"U" - 59	SDO – 43 SDO"U" - 42	DDO	SDO - 53
LAZURYT II		SDO - 42		SDO – 45 SDO"U" - 44		SDO - 55
SZAFIR	DDO - 56	SDO - 16	DDO – 59 DDO"U" - 58	SDO - 19 SDO"U" - 18		SDO - 30

Обозначения:

WO – высота проема
SO – ширина проема
DDO – длина окованных дверей
SDO– ширина окованных дверей
"U" – прокладка 25-0925 или 25-0926
DP – длина плиты
SP – ширина плиты
DL – длина зеркала
SL –ширина зеркала
w – количество нахлестов
i_d – количество дверей

Примечание:

1. Для расчета размеров окованных дверей за основу нужно принять наибольшее значение размера ширины и наименьшее значение высоты проема под застройку.
2. В случае приклеивания к готовым дверям короткой буферной ленты (6 мм) ширину проема SO в расчетах следует уменьшить на 10 мм.
3. Допустимый наклон пола 1% (1см на расстояние 1м).

УНИВЕРСАЛЬНЫЙ ЦЕНТРАЛЬНЫЙ ДОВОДЧИК
AL25 - AGAT II, LAZURYT II, SZAFIR

ИНСТРУКЦИЯ МОНТАЖА [№ 113]

ВНИМАНИЕ:

Описание сборки и монтажа дверей здесь опущено, так как они подробно изложены в инструкциях монтажа систем серии AL25 – AGAT II, LAZURYT II, SZAFIR.

Универсальный центральный доводчик служит для автоматического дотягивания и позиционирования дверей в исходной позиции. Монтируется на средних дверях в шкафах и застройках с 3 и больше раздвижными дверьми. Минимальная ширина дверей с установленным центральным доводчиком составляет 500 мм, максимальная – 1500 мм.

Центральный универсальный доводчик не имеет встроенных передвижных механизмов, поэтому в дверях нужно устанавливать верхние ролики.

Перед установкой доводчика в верхнем горизонтальном профиле необходимо в концы доводчика вставить монтажные зацепы **59-1664**.

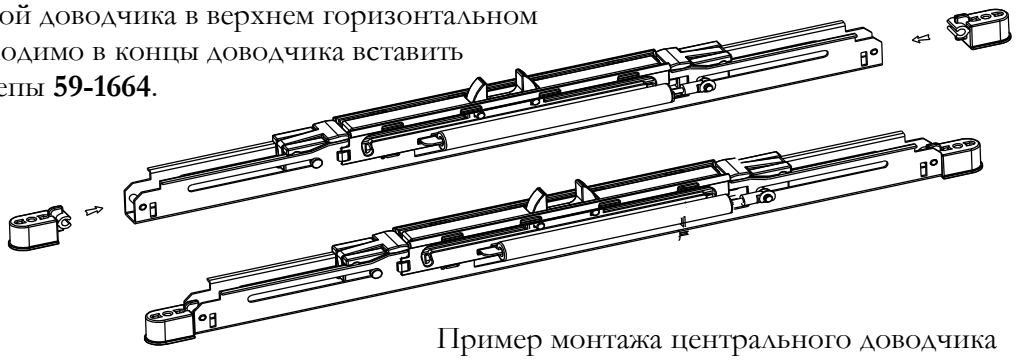

Пример монтажа центрального доводчика

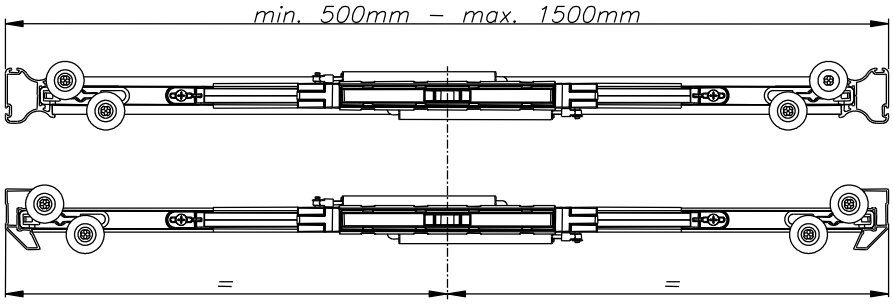

Доводчик монтируется только на средних дверях к горизонтальному верхнему профилю.

Вставить доводчик в горизонтальный профиль. Установить положение доводчика таким образом, чтобы захват находился ровно в половине его длины. Вкрутить винты-саморезы 3.5x16 в зацепы доводчика. Установить верхние ролики на концах профиля и прикрутить их винтами зажимными M6x6.

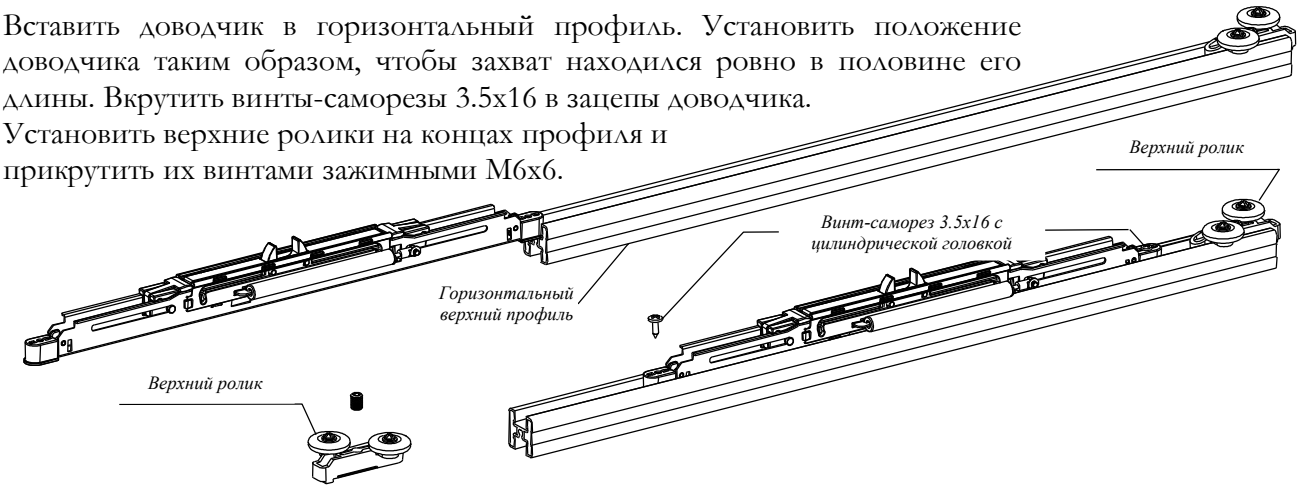

Оборудованный таким образом профиль монтировать на окованные двери.

УНИВЕРСАЛЬНЫЙ ЦЕНТРАЛЬНЫЙ ДОВОДЧИК
AL25 - AGAT II, LAZURYT II, SZAFIR

ИНСТРУКЦИЯ МОНТАЖА [№ 113]

Рисунок ниже изображает расстояния (A) крепления захвата доводчика Comfort Touch (59-1690) к верхней рельсе. Захват монтировать сквозь овальное отверстие, после чего отрегулировать положение выступающего элемента. После правильной установки прикрутить другой шуруп.

$$A = SDO + \left(\frac{SDO - 2R_i}{2} \right)$$

SDO – ширина окованных дверей
$R_{AGAT\ II}$ = 29 мм
$R_{LAZURYT\ II}$ = 35 мм
R_{SZAFIR} = 20 мм

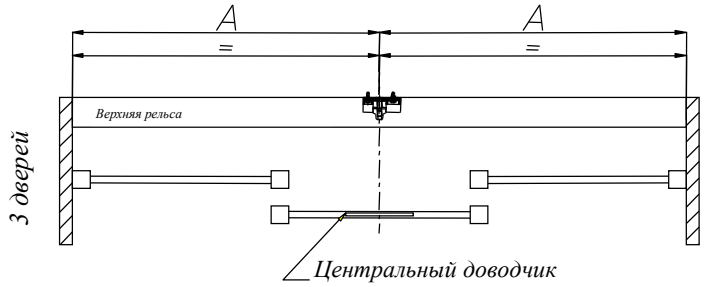

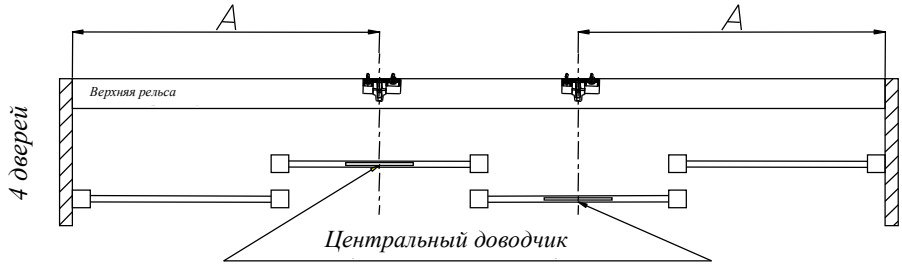

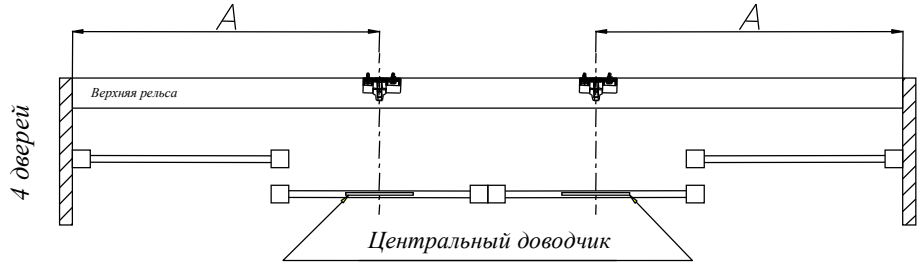

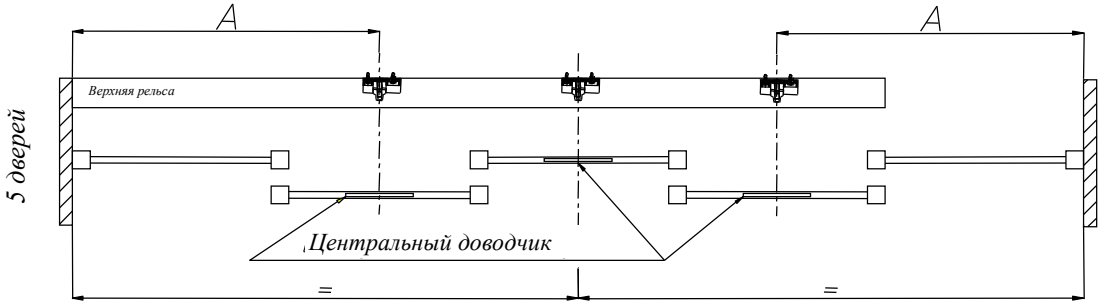

Примечание:
Если к вертикальному профилю будет приклеиваться/вставляться буферная лента, то размер A нужно увеличить на размер толщины ленты.

УНИВЕРСАЛЬНЫЙ ЦЕНТРАЛЬНЫЙ ДОВОДЧИК
AL25 - AGAT II, LAZURYT II, SZAFIR

ИНСТРУКЦИЯ МОНТАЖА [№ 113]

Перед установкой дверей с центральным доводчиком необходимо осуществить предварительную подготовку. Для этого нужно отодвинуть крючок-регулятор доводчика до упора (в правую или левую сторону). Если крючок отодвинут вправо, дверь следует монтировать слева от захвата доводчика Comfort Touch. В случае размещения регулятора слева – двери нужно устанавливать справа от захвата.

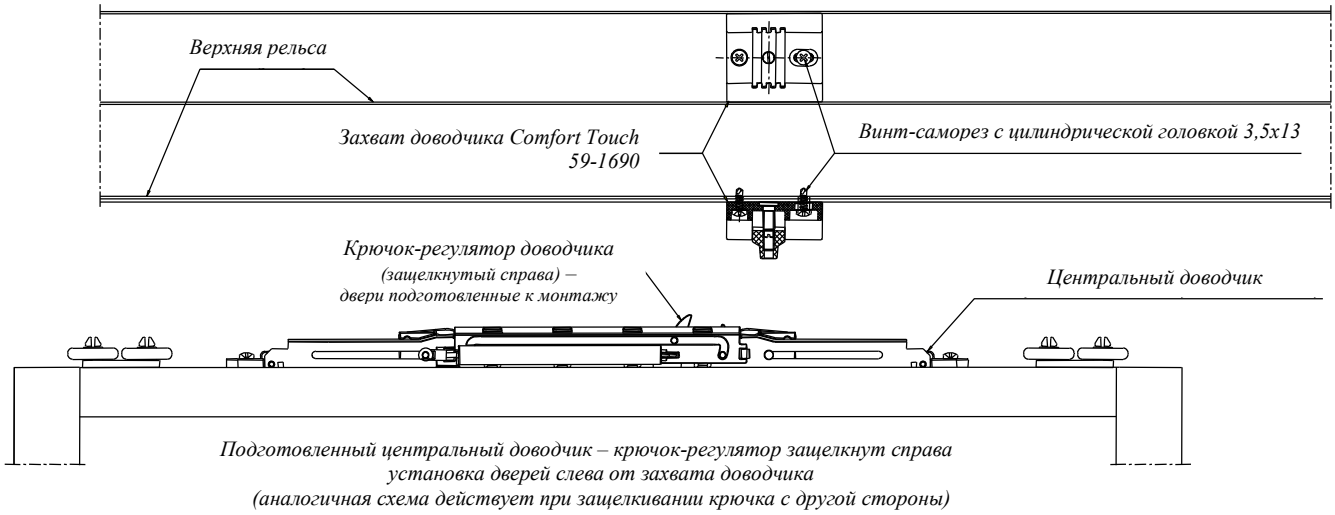

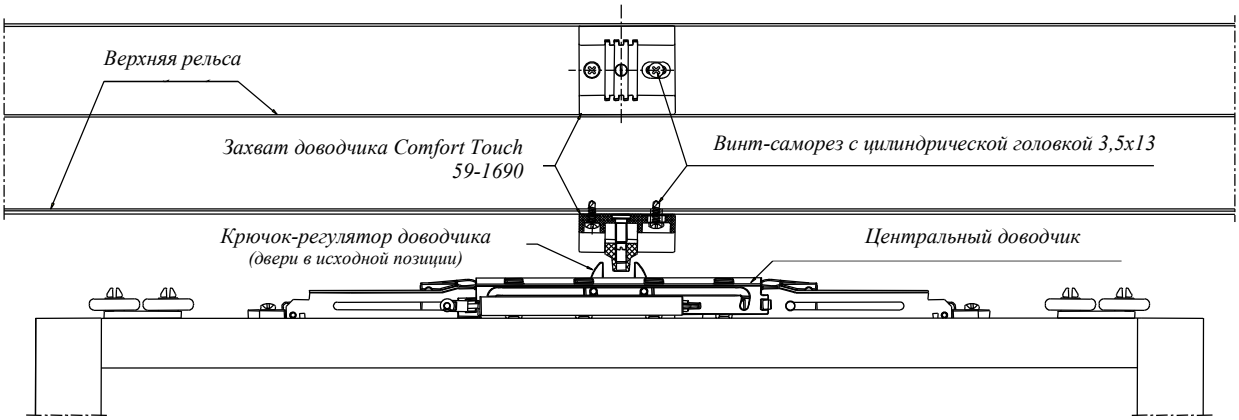

УНИВЕРСАЛЬНЫЙ ЦЕНТРАЛЬНЫЙ ДОВОДЧИК
AL25 - AGAT II, LAZURYT II, SZAFIR

ИНСТРУКЦИЯ МОНТАЖА [№ 113]

Важным и необходимым условием правильной работы доводчика средней двери является вертикальное положение двери.

После регулировки дверей нужно выставить позицию захвата доводчика при помощи регулировочного винта (плоская отвертка шириной макс. 4мм).

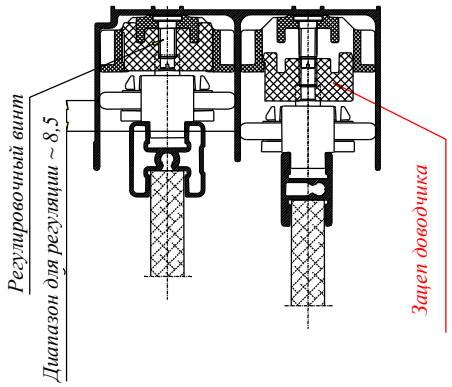

ЕТАП I

Полностью открутите захват доводчика с помощью регулировочного винта, установите дверцу так, чтобы верхние ролики и захват доводчика были в одном уровне (позиция 0). Затем завинтите захват доводчика, сделав 6 полных оборотов (1 оборот = 1 мм).

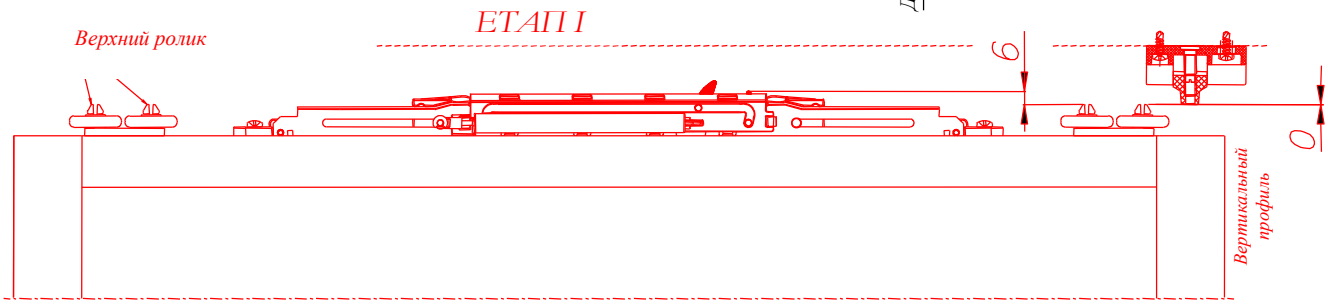

ЕТАП II

Осторожно переместите дверцу так, чтобы захват захвата находился на высоте фиксированной центральной направляющей. Если улов захвата затянут слишком далеко, он протирается над выступающими частями закрывающего устройства, что может привести к его повреждению. Необходимо опустить захват доводчика, повернув регулировочный винт на пол-оборота влево. Правильно установленный захват располагается точно на ползунке.

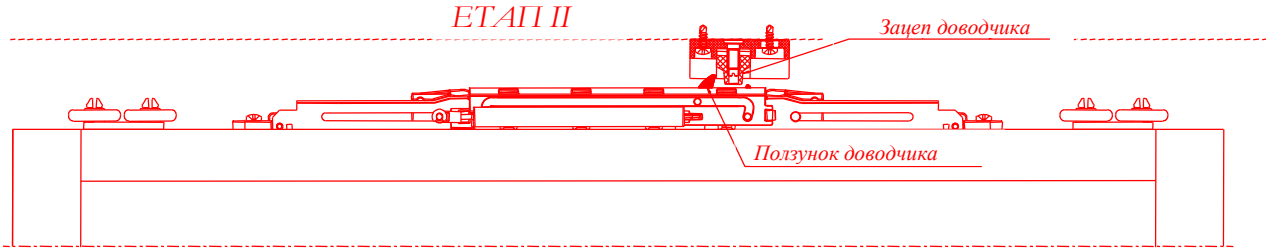

ЕТАП III

Передвиньте двери и убедитесь, что удлиненный захват не трется в верхние ролики, установленные на другой стороне двери.

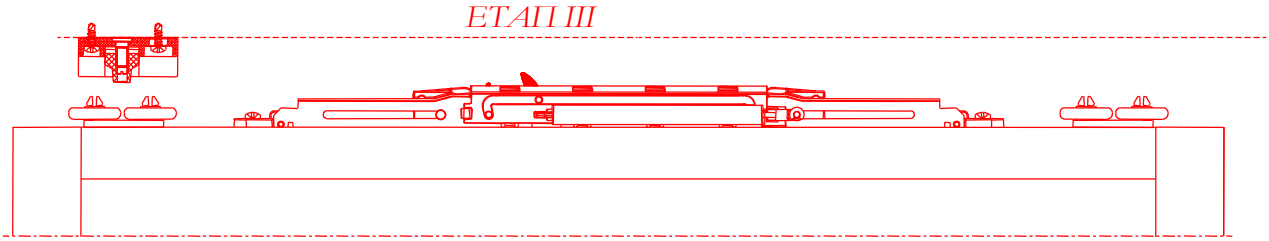

Слишком сильный удар дверьми может привести к повреждению выступающих элементов или амортизатора.